JV800

Contador de agua volumétrico para agua potable

- DN15 y DN20
- Aprobación según Directiva 2014/32/UE con Ratio hasta R800



JANZ

CONTHIDRA S.L.

JV800



JV800 OFRECE:

- Una excelente precisión a lo largo de toda la curva. Precisión de medición desde caudales abajo de los mínimos de la norma hasta los caudales máximos.
- Materiales seleccionados para resistir a la corrosión y a la hidrólisis.
- Componentes en termoplástico resistentes al choque los cuales pueden, con seguridad, ser submetidosa temperaturas hasta 50°C.
- Preparado para IoT. JV800 posee una salida de impulsos inductiva que le permite ser equipado con cualquier sensor de impulsos (ej: JANZ JI para acoplamiento directo) o sensores LPWA (ej: MYWATER 2.0).

CARACTERÍSTICAS TÉCNICAS

Presión máxima admisible (bar): MAP 10 | MAP 16
Clase de temperatura (°C): T30 | T50
Ratio Q3/Q1: hasta R800
Clase de pérdida de presión: ΔP 63
Posición de instalación: Arbitraria
Clase de sensibilidad al flujo: U0/D0
Gama de indicación (m³): de 4 a 7 dígitos dependiendo del modelo
Grado de protección: IP68
Resolución del dispositivo de lectura (L): 0,02 o 0,002 dependiendo del modelo
Cuerpo: Latón estampado
Certificaciones: Certificado de examen UE de tipo TCM 142/14 – 5191 de acuerdo con la Directiva 2014/32/UE, en conformidad con la recomendación OIML R49:2006 e EN14154:2005+A2:2011. Cumple con los requisitos de la recomendación OIML R49:2013 y ISO 4064-1:2014. Aprobación ACS, conformidad de los materiales en contacto con el agua.
Válvula de retención incorporada, colocada a jusente del dispositivo medidor

Curva típica de error

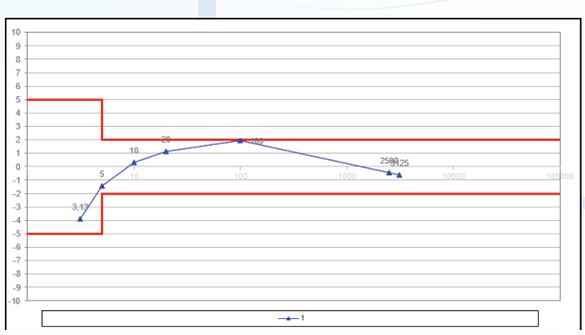

Diagrama de pérdida de carga

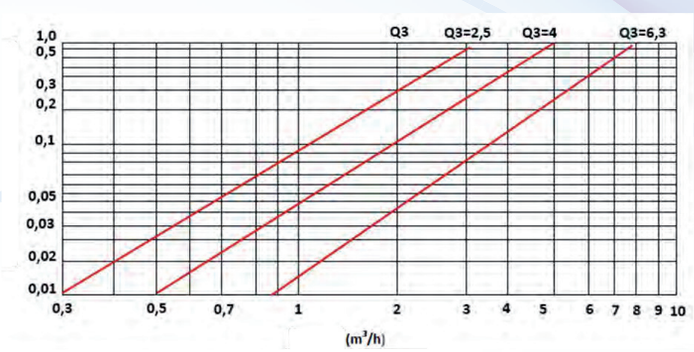

DATOS TÉCNICOS

DATOS TÉCNICOS

Diámetro nominal	DN		15	20
Caudal permanente	Q_3	m^3/h	≤2,5	≤4
Ratio R	Q_3/Q_1		200, 250, 315, 400, 500, 630, 800	
Caudal de sobrecarga	Q_4	m^3/h	Q3 x 1,25	
Caudal transición	Q_2	m^3/h	Q1 x 1,5	
Caudal mínimo	Q_1	m^3/h	Q3 / R	
Indicación totalizador		m^3	9 999 o 99 999	
División de Verificación		L	0,002 o 0,02	

DIMENSIONES Y PESOS

Diámetro nominal	DN	mm	15	20
Roscas del contador(*)	R1-R2	"	7/8"-3/4" y 3/4"-3/4"	1"- 1"
Largo	L 1	mm	110-190	115-190
Alto	H1	mm	22	25
Alto	H2	mm	167	183
Alto	H3	mm	116	135
Ancho	L4	mm	87	99
Peso		Kg	0,7	1,2

(*) Otras opciones disponibles

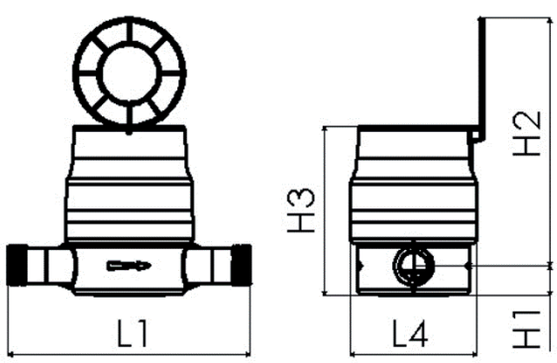

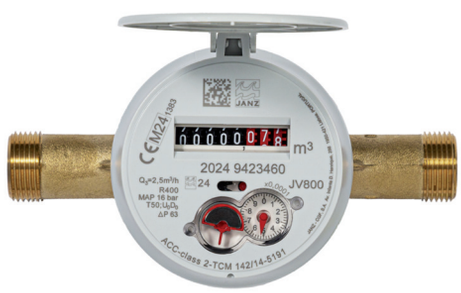

OPCIONES



IoT

JV800 puede ser integrar en un proyecto de ciudad inteligente combinando con Módulo de comunicacion Clip On, DUAL Wireless MBus + LoRa, o NarrowBand IoT

RESOLUCIÓN DE LECTURA

El totalizador puede tener una resolución de 0,02 o opcionalmente 0,002.

SUPER ESTANCA

Para aplicaciones en condiciones extremas incluso submersión,
está disponible una versión Super Estanca del Dispositivo Indicador: Cobre y Vidrio.

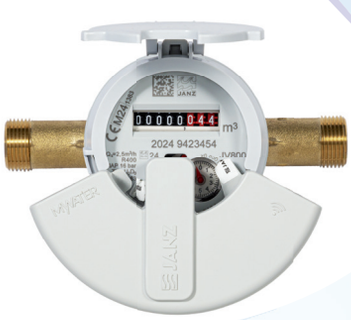



Nuestro desarrollo tecnológico es permanente, por lo que nos reservamos el derecho de cambiar estas especificaciones sin previo aviso.

CONTHIDRA S.L.

JANZ

Pol. Ind. SERVIALSA C/ B, nº 27 • 41960 Gines. Sevilla (España) • Tel.: +34 954717190 • Fax: +34 954717736
E-mail: comercial@cohisa.com http//www.conthidra.com